HAELOK®
SWISS PRECISION

produkt katalog

ISO 9001:2008 zertifiziert

Haelok – Kurzporträt

Haelok Rohrverbindungen sind die mechanische Alternative zur Schweissverbindung.

Haelok AG, Erfinder der mitunter stärksten Rohrverbindung, ist eine Schweizer Firma mit Sitz in Zürich. Sie ist ISO 9001:2008 zertifiziert und besitzt globale Produktzertifikate für verschiedenste Industrie-anwendungen.

Über unsere weltweiten Vertriebs-kanäle sind wir nahe beim Kunden - ganz nach unserem Motto "Ihre perfekte Verbindung".

Inhaltsverzeichnis

Produktekatalog 3Q16

Firmenprofil

Das Haelok System „the perfect fit" 4

Zertifizierung & Genehmigung 6

Anwendungen sowie Berstdrücke 7

Rohr Spezifikationen 8

Fitting Katalog 10

Presswerkzeuge 27

Installationsanleitung 34

Disclaimer: The technical data are not binding and not expressly warranted characteristics of the goods. These are subject to change. Please consult our General Terms and Conditions. Additional information is available upon request. It is the Designer´s and Engineer´s responsibility to select products suitable for the intended service and to ensure that pressure ratings and performance data is not exceeded. **Always read and understand the installation instructions.** Never remove any piping components nor correct or modify any piping deficiencies without first depressurize and draining the system. Plant a tree and be nice to the elderly.

In der Schweiz wurde das rein metallisch dichtende HAELOK System erfunden und weiterentwickelt. Dieses einzigartige Rohrverbindungssystem ohne elastomere Dichtungen garantiert hermetisch dichte Abdichtungen für Rohrabmessungen von 12mm bis 114,3mm (4") innerhalb eines breiten Temperaturbereiches für nahezu alle Rohrleitungstypen.

Zuverlässigkeit, Qualität und das einzigartige Design zeichnet das HAELOK-Systems aus, gepaart mit der Einfachheit der Installation ist es eine unübertroffene Lösung.
Für viele Anwendungen, verschiedene Rohrdurchmesser, Materialien, Drücke, Temperaturbereiche und Fluide ist HAELOK "die perfekte" und langlebige Verbindung ihres Leitungssystems.

Die durchschnittliche Installationszeit beträgt, bei kostant hoher Qualität, weniger wie 1 Minute!
Und dies ohne spezialisierte Arbeitskräfte:

Die Vorteile sind eindrücklich!

Geprüft und zertifiziert bis 1140bar, 16´500 psi.
Rein metallische Abdichtung und keine geschweissten Teile.

Montagevorteile

- bestens geeignet in kleinen, schwer zugänglichen Räumen
- Keine Röntgen-Prüfung notwendig
- Sichere Montage - auch bei Nässe oder schwierigen Wetterbedingungen möglich.
- Wesentlich schneller als Schweissen
- Fittinge vormontiert geliefert - einfachste Installation garantiert
- Das Rohr muss nicht vollständig getrocknet werden

Kostenvorteile

- Schnellere Installation, ein massiver Kostenvorteil
- Keine zertifizierten Arbeitskräfte notwendig
- Reduziert die totalen Installationskosten beträchtlich
- Funktioniert sowohl für geschweisste, wie auch nahtlose Rohre
- Keine teure Prüfanlage notwendig

HSEQ

- Keine offene Flamme; Feuer und Explosionsrisiko minimiert oder ausgeschlossen
- Keine Funken, keine Sicherheitsprobleme
- Kein schädlicher Schweissrauch, kein grelles Licht, keine starke Hitze
- Verpresst dauerhaft dicht
- Rein metallisch dichtend ohne zusätzliches Dichtungmaterial
- Vormontiert geliefert, Montage ist einfach
- Konstant hohe Installations-Qualität sämtlicher Verbindungen

Zertifikate und Internationale Prüfnormen

Haelok ist mit den Richtlinien von ASME B31.1 «Power Piping», ASME B31.3 «Process Piping» vollständig konform und erfüllt alle Anforderungen der IACS (International Association of Classification Societies). IACS gilt als die anspruchsvollste Produkte-Zertifizierung überhaupt.
Zertifikate für spezielle Anwendungen und Industrien werden von uns nach Bedarf erarbeitet.

Die IACS Prüfungen umfassen Anforderungen an Dichtheit, Auszugskräfte, Berstdrücke, kombinierte Druckimpuls- und Vibrationszyklen, Vakuum und Feuerwiderstand.

Zertifizierte Schweizer Präzision

Zöllige Rohr-Aussendurchmesser (in Inch oder Zoll)

DN	Grösse	OD	s (Wand-stärke)	PN[1] (Nominal Druck)	PN[2] (test gemäss IACS)	Berstdruck-test[3]
6	1/8"	10,2	1,8	600bar	300bar	1137bar
8	1/4"	13,5	1,8	600bar	300bar	1137bar
10	3/8"	17,2	1,8	400bar	300bar	1137bar
15	1/2"	21,3	2,0	400bar	200bar	800bar
20	3/4"	26,9	2,3	400bar	200bar	800bar
25	1"	33,7	2,6	400bar	200bar	800bar
32	1 1/4"	42,4	2,6	300bar	150bar	600bar
40	1 1/2"	48,3	2,6	300bar	150bar	600bar
50	2"	60,3	2,6	300bar	150bar	600bar

Metrische Rohr-Aussendurchmesser (in mm)

	Grösse	OD	s (Wand-stärke	PN[1] (Nominaler Druck)	PN[2] (test gemäss IACS)	Berstdruck-test[3]
	10	10	1,5	600bar	300bar	1137bar
	12	12	1,5	600bar	300bar	1137bar
	16	16	1,5	400bar	200bar	800bar
	18	18	1,5	400bar	200bar	800bar
	20	20	2	400bar	200bar	800bar
	22	22	2	400bar	200bar	800bar
	25	25	2,5	400bar	200bar	800bar
	28	28	2,5	400bar	200bar	800bar
	30	30	3	400bar	200bar	800bar
	35	35	3	300bar	150bar	600bar
	38	38	3	300bar	150bar	600bar
	42	42	3	300bar	150bar	600bar
	50	50	3	300bar	150bar	600bar
	54	54	3	300bar	150bar	600bar

[1] Druck für Sicherheitsfaktor 2
[2] Nomialer Druck PN im Schiffbau
[3] Berst-Druck bestätigt bei 4-fachem nominalen Druck über 5min

Aussendurchmesser (OD) in metrischen Angaben (mm)
Schreibfehler und technische Aenderungen vorbehalten

Anwendungen und Berstdrücke unserer Fittinge

Temperaturbereiche

Temperaturbereich beträgt von –55°C bis +400°C je nach verwendetem Material.

Bei erhöhten Temperaturen muss der maximale Arbeitsdruck gemäss Tabelle vermindert werden:

Temp C°	Carbon Steel (CC)	Stainless Steel (XX)
50	0%	4%
100	10%	12%
150	21%	15%
200	31%	20%
250	37%	25%
300	45%	30%
350		33%
400		35%

Druckverlust-Koeffiziente der Fittinge erhalten Sie auf Anfrage.

HAELOK®
SWISS PRECISION

Rohr Spezifikationen

Dimensionierung der Rohre und Wandstärken:

Die Auslegung der Rohre erfolgt nach DIN 2413 oder nach ANSI B31.3 für einen vorgegebenen Druck der jeweiligen Anwendung. Für weitere Spezifikationen konsultieren Sie bitte die Rohr-Hersteller.

.

Verwendbare Rohre:

- Haelok Fittinge sind anwendbar für C-Stahlrohre, geglühte Edel-Stahlrohre und grundierte C-Stahlrohre.
- Nahtlose, geschweisste und kaltgezogenen Rohre sind zugelassen.
- Die Rohroberfläche muss sauber und ohne Rillen und Riefen sein (grössere Riefen als > 0,1mm sind nicht erlaubt)
- Lose Walzhaut, Zunder und Rost müssen entfernt werden.
- Warmgewalzte oder Rohre mit schuppiger Oberfläche sind nicht erlaubt.
- Max./Min. Durchmesser und Wandstärken müssen sich innerhalb der Spezifikationen befinden.

Zöllige Rohr-Aussendurchmesser (in Zoll oder Inch)

DN	Grösse	Zulässiger Rohrdurchmesser		Nominaler Aussen ø gemäss Norm			Zulässige Wandstärke	
		ID_{max} A)	ID_{min} B)	$OD1_{nom}$ C)	$OD2_{nom}$ C)	$OD3_{nom}$ C)	s_{min}	s_{max}
8	¼"	13,70*	13,20	13,50	13,72	–	1,60	2,30
10	3/8"	17,50	16,90	17,20	17,15	–	1,60	2,77
15	½"	21,75	21,00	21,30	21,26	21,30	1,60	2,77
20	¾"	27,30	26,50	26,90	26,67	26,90	2,11	3,91
25	1"	34,20	33,25	33,70	33,41	33,70	2,60	4,55
32	1¼"	42,90	41,90	42.40	42,16	42,40	2,60	5,08
40	1½"	49,10	47,95	48,30	48,26	48,30	2,60	5,08
50	2"	60,80	59,85	60.30	60.33	60,30	2,60	5,54

A) ID_{max} = max zulässiger Rohrdurchmesser
B) ID_{min} = min zulässiger Rohrdurchmesser
C) ODx_{nom} = nominaler Rohrdurchmesser

*max Standard ø über ID_{max} ist möglich

Metrische Rohr-Aussendurchmesser (in mm)

d	Zulässiger Rohrdurchmesser		Nominaler Aussen ø gemäss Norm		Zulässige Wandstärke	
	ID_{max} A)	ID_{min} B)	$OD1_{nom}$ C)	$OD2_{nom}$ C)	s_{min}	s_{max}
12	12,10*	11,70	12,00	12,00	1,50	2,00
16	16,20*	15,70	16,00	16,00	1,50	3,00
18	18,30	17,70	18,00	18,00	1,50	3,00
20	20,35	19,70	20,00	20,00	1,50	3,00
22	22,30	21,70	22,00	22,00	1,50	3,00
25	25,30	24,70	25,00	25,00	1,50	3,00
28	28,30	27,70	28,00	28,00	1,50	3,00
30	30,50	29,70	30,00	30,00	1,50	3,00
35	35,30	34,70	35,00	35,00	2,00	3,00
38	38,50	37,70	38,00	38,00	2,00	4,00
42	42,90	41,69	42,00	42,00	2,00	4,00
50	50,50	49,63	50,00	50,00	2,00	5,00
54	54,50	53,60	54,00	54,00	2,00	5,00

Schreibfehler und techische Aenderungen vorbehalten

Zulässige Rohr-Toleranzen:

EN ISO 1127 oder EN 10220 (OD_1)

Aussendurchmesser D3:
±0,75%, oder min. ±0,3mm
Wandstärke T3:
±10%, oder min. ±0,2mm

ASTM A213/A268/A269 (OD_2)

Aussendurchmesser D3:
13,72 bis 38,1mm: ±0,13mm
38,1 bis 88,9mm: ±0,25mm
Wandstärke T3:
±10%

EN 253 (OD_3)

Aussendurchmesser D3:
21.3 (1/2") bis 60.3 (2"): ±0,3mm
≥ 60,3: 0.005 x D3
Wandstärke T3:
±0,3mm für Rohre mit s ≤ 3.2mm
±0,4mm für Rohre mit s = 3.6mm
±0,5mm für Rohre mit s ≥ 4 mm

Ovalität

Die Toleranz für die Ovalirät entspricht der Grenze für den Aussendurchmesser.

Rohrhärte

Zulässig sind Werte bis zu einem Maximum von 90 Rockwell B.

HAELOK®
SWISS PRECISION

GERADER FITTING / SCHIEBE MUFFE 12

REDUKTION 14

MUFFE MIT INNEN-/AUSSENGEWINDE 16

BLINDMUFFE 18

WINKEL 90° 19

GEBOGENES ROHR 90° 20

EGALES T-STÜCK 21

VERTEILERBLOCK 2 FACH / 4 FACH 22

DKO / FLANSCH 23

HAELOK®
SWISS PRECISION

Fitting Produktkatalog

für C-Stahlrohre

gemäss EN253, EN10217-5, EN10217-6, EN10255

für Edelstahlrohre

gemäss EN10216-5, EN10217-7

Werkstoff **CC:**
Fitting Werkstoff:
Gehäuse: C-Stahl 1.0570 (AISI 1024) verzinkt, Pressring: C-Stahl 1.0570 (AISI 1024) verzinkt

Werkstoff **XC:**
Fitting Werkstoff:
Gehäuse: Edelstahl 1.4404 (AISI 316L), Pressring: C-Stahl 1.0570 (AISI 1024) verzinkt

Werkstoff **XX:**
Fitting Werkstoff:
Gehäuse: Edelstahl 1.4404 (AISI 316L), Pressring: Edelstahl 1.4404 (AISI 316L)

Angaben in " = Zoll, alle übrigen Masse in Milimeter

HAELOK®
SWISS PRECISION

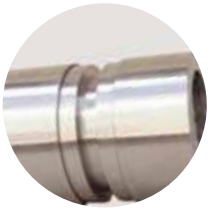

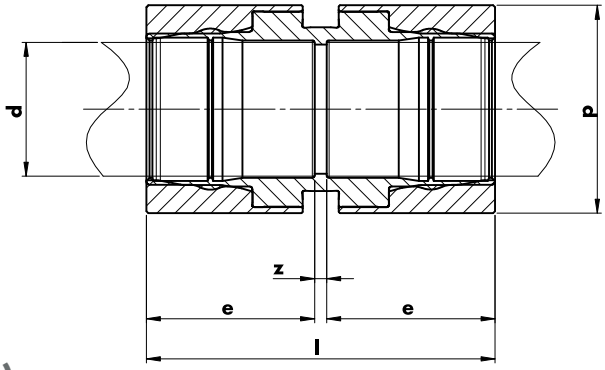

gerader Fitting (Metrisches Rohr)

Aussendurchmesser in mm

d	Artikel Nr.	p	l	e	z	Gewicht (g)
10	HLK-10SF-10- _ _	22	37	17	3	65
12	HLK-10SF-12- _ _	22	37	17	3	70
16	HLK-10SF-16- _ _	27	52	25	2	133
18	HLK-10SF-18- _ _	29	52	25	2	150
20	HLK-10SF-20- _ _	32	52	25	2	180
22	HLK-10SF-22- _ _	34	52	25	2	190
25	HLK-10SF-25- _ _	37	52	25	2	210
28	HLK-10SF-28- _ _	40	52	25	2	229
30	HLK-10SF-30- _ _	47	87	42	3	641
35	HLK-10SF-35- _ _	55	87	42	3	818
38	HLK-10SF-38- _ _	55	87	42	3	776
54	HLK-10SF-54- _ _	74	87	42	3	1206

gerader Fitting (Zölliges Rohr)

Aussendurchmesser in Zoll

d	Artikel Nr.	p	l	e	z	Gewicht (g)
¼"	HLK-10SF-13- _ _	22	37	17	3	55
⅜"	HLK-10SF-17- _ _	29	52	25	2	160
½"	HLK-10SF-21- _ _	34	52	25	2	187
¾"	HLK-10SF-26- _ _	39	52	25	2	223
1"	HLK-10SF-33- _ _	52	87	42	3	770
1¼"	HLK-10SF-42- _ _	61	87	42	3	941
1½"	HLK-10SF-48- _ _	68	87	42	3	1108
2"	HLK-10SF-60- _ _	82	87	42	3	1445
2½"	HLK-10SF-76- _ _	98	155	75	5	2800
3"	HLK-10SF-88- _ _	116	155	75	5	4800
4"	HLK-10SF-114- _ _	141	155	75	5	5800

Alle Angaben in Millimeter, ausser speziell markiert. Schreibfehler und technische Aenderungen vorbehalten.

Materialien und Bestellcode

CC: Grundkörper & Pressring: **Verzinkter** Stahl. Beispiel: HLK-10SF-12-CC
XC: Grundkörper: **Edelstahl**; Pressring: **Verzinkter Stahl**. Beispiel: HLK-10SF-12-XC
XX: Grundkörper & Pressring: **Edelstahl**. Beispiel: HLK-10SF-12-XX

Andere Masse oder Materialien: Auf Anfrage erhältlich.

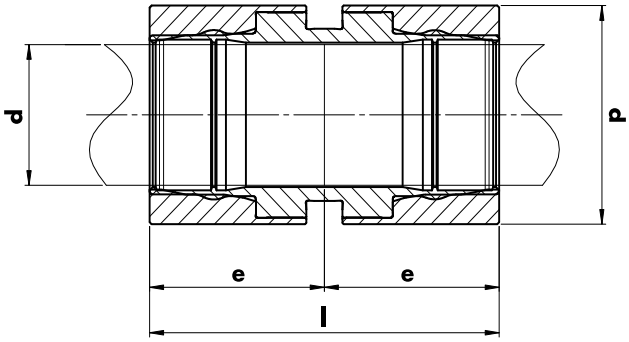

Schiebemuffe (Metrisches Rohr)

Aussendurchmesser in mm

d	Artikel Nr.	p	l	e	Gewicht (g)
10	HLK-10SR-10- _ _	22	37	18.5	65
12	HLK-10SR-12- _ _	22	37	18.5	70
16	HLK-10SR-16- _ _	27	52	26	133
18	HLK-10SR-18- _ _	29	52	26	150
20	HLK-10SR-20- _ _	32	52	26	180
22	HLK-10SR-22- _ _	34	52	26	190
25	HLK-10SR-25- _ _	37	52	26	210
28	HLK-10SR-28- _ _	40	52	26	229
30	HLK-10SR-30- _ _	47	87	43.5	641
35	HLK-10SR-35- _ _	55	87	43.5	818
38	HLK-10SR-38- _ _	55	87	43.5	776
54	HLK-10SR-54- _ _	74	87	43.5	1206

Schiebemuffe (Zölliges Rohr)

Aussendurchmesser in Zoll

d	Artikel Nr.	p	l	e	Gewicht (g)
¼"	HLK-10SR-13- _ _	22	37	18.5	55
⅜"	HLK-10SR-17- _ _	29	52	26	160
½"	HLK-10SR-21- _ _	34	52	26	187
¾"	HLK-10SR-26- _ _	39	52	26	223
1"	HLK-10SR-33- _ _	52	87	43,5	770
1¼"	HLK-10SR-42- _ _	61	87	43,5	941
1½"	HLK-10SR-48- _ _	68	87	43,5	1108
2"	HLK-10SR-60- _ _	82	87	43,5	1445
2½"	HLK-10SR-76- _ _	98	155	77,5	2800
3"	HLK-10SR-88- _ _	116	155	77,5	4800
4"	HLK-10SR-114- _ _	141	155	77,5	5800

Alle Angaben in Millimeter, ausser speziell markiert. Schreibfehler und technische Aenderungen vorbehalten.

Materialien und Bestellcode

CC: Grundkörper & Pressring: Verzinkter Stahl. Beispiel: HLK-10SR-12-CC
XC: Grundkörper: Edelstahl; Pressring: Verzinkter Stahl. Beispiel: HLK-10SR-12-XC
XX: Grundkörper & Pressring: Edelstahl. Beispiel: HLK-10SR-12-XX

Andere Masse oder Materialien: Auf Anfrage erhältlich.

HAELOK®
SWISS PRECISION

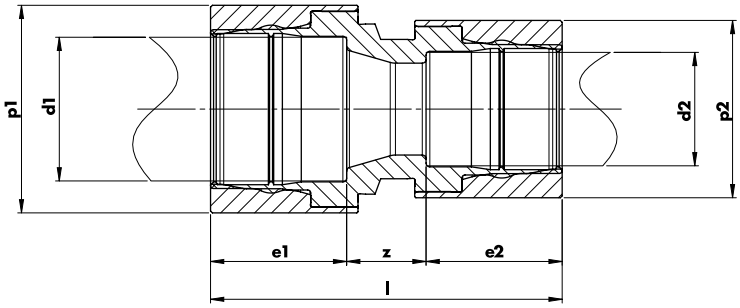

Reduktion (Metrisches Rohr)

Aussendurchmesser in mm

d1	d2	Artikel Nr.	p_1	e_1	p_2	e_2	l	z	Gewicht (g)
12	10	HLK-10RE-12-10– _ _	22	17	22	17	37	3	85
16	12	HLK-10RE-16-12– _ _	27	25	22	17	45	3	133
18	12	HLK-10RE-18-12– _ _	29	25	22	17	45	3	180
20	16	HLK-10RE-20-16– _ _	32	25	27	25	58	8	180
22	18	HLK-10RE-22-18– _ _	34	25	29	25	58	8	190
25	20	HLK-10RE-25-20– _ _	37	25	32	25	58	8	210
28	22	HLK-10RE-28-22– _ _	40	25	34	25	58	8	229
30	25	HLK-10RE-30-25– _ _	47	42	37	25	75	8	641
35	28	HLK-10RE-35-28– _ _	55	42	40	25	75	8	760
35	22	HLK-10RE-35-22– _ _	55	42	34	25	75	8	760
38	30	HLK-10RE-38-30– _ _	55	42	47	42	100	16	776
38	28	HLK-10RE-38-28– _ _	55	42	40	25	75	8	776
54	42	HLK-10RE-54-42– _ _	74	42	61	42	100	16	1206
54	35	HLK-10RE-54-35– _ _	74	42	55	42	100	16	1206
54	28	HLK-10RE-54-28– _ _	74	42	40	25	75	8	1206
54	22	HLK-10RE-54-22– _ _	74	42	34	25	75	8	1206

Alle Angaben in Millimeter, ausser speziell markiert. Schreibfehler und technische Aenderungen vorbehalten.

Materialien und Bestellcode

CC: Grundkörper & Pressring: Verzinkter Stahl. Beispiel: HLK-10RE-18-12-CC
XC: Grundkörper: Edelstahl; Pressring: Verzinkter Stahl. Beispiel: HLK-10RE-18-12-XC
XX: Grundkörper & Pressring: Edelstahl. Beispiel: HLK-10RE-18-12-XX

Andere Masse oder Materialien: Auf Anfrage erhältlich.

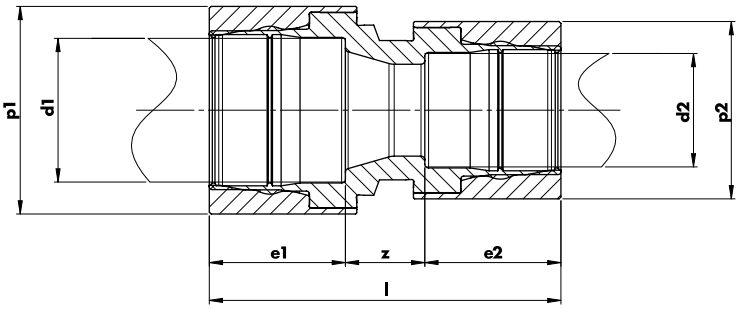

Reduktion (Zölliges Rohr)

Aussendurchmesser in Zoll

d1	d2	Artikel Nr.	p_1	e_1	p_2	e_d	l	z	Gewicht (g)
3/8"	¼"	HLK-10RE-17-13- _ _	29	25	22	17	45	3	140
½"	3/8"	HLK-10RE-21-17- _ _	34	25	29	25	55	5	180
½"	¼"	HLK-10RE-21-13- _ _	34	25	22	17	45	3	180
3/4"	¼"	HLK-10RE-26-17- _ _	39	25	29	17	45	3	190
3/4"	½"	HLK-10RE-26-21- _ _	39	25	34	25	58	8	220
1"	3/4"	HLK-10RE-33-26- _ _	52	42	39	25	75	8	770
1"	½"	HLK-10RE-33-21- _ _	52	42	34	25	75	8	770
1¼"	1"	HLK-10RE-42-33- _ _	61	42	52	42	100	16	941
1¼"	3/4"	HLK-10RE-42-26- _ _	61	42	39	25	75	8	941
1¼"	½"	HLK-10RE-42-21- _ _	61	42	34	25	75	8	941
1½"	1¼"	HLK-10RE-48-42- _ _	68	42	61	42	100	16	1108
1½"	1"	HLK-10RE-48-33- _ _	68	42	52	42	100	16	1108
1½"	3/4"	HLK-10RE-48-26- _ _	68	42	39	25	75	8	1108
2"	1½"	HLK-10RE-60-48- _ _	82	42	68	42	100	16	1444
2"	1¼"	HLK-10RE-60-42- _ _	82	42	61	42	100	16	1444
2"	1"	HLK-10RE-60-33- _ _	82	42	52	42	100	16	1444

d1	d2	Artikel Nr.	p_1	e_1	p_2	e_d	l	z	Gewicht (g)
1"	28	HLK-10RE-33-28- _ _	52	42	40	25	75	8	770
1"	22	HLK-10RE-33-22- _ _	52	42	34	25	75	8	770
1"	18	HLK-10RE-33-18- _ _	52	42	29	25	75	8	770
1¼"	22	HLK-10RE-42-22- _ _	61	42	34	25	75	8	941
1½"	30	HLK-10RE-48-30- _ _	68	42	47	42	100	16	1108
1½"	28	HLK-10RE-48-28- _ _	68	42	40	25	75	8	1108

Alle Angaben in Millimeter, ausser speziell markiert. Schreibfehler und technische Aenderungen vorbehalten.

Materialien und Bestellcode

CC: Grundkörper & Pressring: **Verzinkter** Stahl. Beispiel: HLK-10RE-17-13-CC
XC: Grundkörper: **Edelstahl**; Pressring: **Verzinkter Stahl**. Beispiel: HLK-10RE-17-13-XC
XX: Grundkörper & Pressring: **Edelstahl**. Beispiel: HLK-10RE-17-13-XX

Andere Masse oder Materialien: Auf Anfrage erhältlich.

HAELOK®
SWISS PRECISION

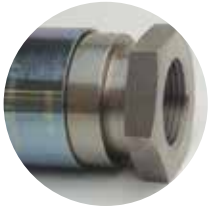

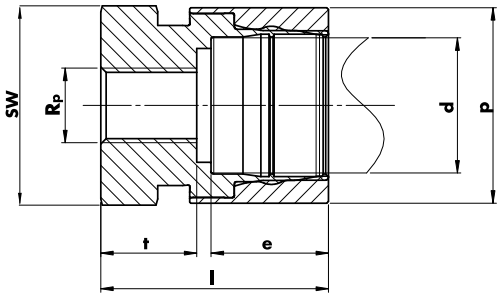

Muffe mit Innengewinde (Metrisches Rohr)

Aussendurchmesser in mm

d	R_p [1]	Artikel Nr.	p	l	e	t	SW	Gewicht (g)
12	¼"	HLK-10TI-12-R14- _ _	22	40	17	13	19	80
16	⅜"	HLK-10TI-16-R38- _ _	27	47	25	13	24	120
18	⅜"	HLK-10TI-18-R38- _ _	29	47	25	13	24	120
20	½"	HLK-10TI-20-R12- _ _	32	53	25	18	27	150
22	½"	HLK-10TI-22-R12- _ _	34	53	25	18	30	160
25	¾"	HLK-10TI-25-R34- _ _	37	53	25	18	32	170
28	¾"	HLK-10TI-28-R34- _ _	40	53	25	18	36	200
30	¾"	HLK-10TI-30-R34- _ _	47	63	42	19	41	400
35	1"	HLK-10TI-35-R1- _ _	55	73	42	22	46	600
38	1"	HLK-10TI-38-R1- _ _	55	73	42	22	46	600
54	2"	HLK-10TI-54-R2- _ _	74	73	42	29	65	1070

Muffe mit Innengewinde (Zölliges Rohr)

Aussendurchmesser in Zoll

d	R_p [1]	Artikel Nr.	p	l	e	t	SW	Gewicht (g)
¼"	¼"	HLK-10TI-13-R14- _ _	22	40	17	13	19	100
⅜"	⅜"	HLK-10TI-17-R38- _ _	29	47	25	12	14	120
½"	½"	HLK-10TI-21-R12- _ _	34	53	25	18	27	150
¾"	¾"	HLK-10TI-26-R34- _ _	39	53	25	18	36	190
1"	1"	HLK-10TI-33-R1- _ _	52	73	42	22	46	520
1¼"	1¼"	HLK-10TI-42-R114- _ _	61	76	42	24	55	700
1½"	1½"	HLK-10TI-48-R112- _ _	68	78	42	26	60	830
2"	2"	HLK-10TI-60-R2- _ _	82	80	42	29	75	1070

Alle Angaben in Millimeter, ausser speziell markiert. Schreibfehler und technische Aenderungen vorbehalten.

[1] R_p: Zylindrische Innengewinde für im Gewinde dichtende Verbindungen gemäss EN 10226-1 - andere Gewinde auf Anfrage
Bemerkung: Typ R_p und G sind identisch.

Materialien und Bestellcode

CC: Grundkörper & Pressring: Verzinkter Stahl. Beispiel: HLK-10TI-33G1-CC
XC: Grundkörper: Edelstahl; Pressring: Verzinkter Stahl. Beispiel: HLK-10TI-33G1-XC
XX: Grundkörper & Pressring: Edelstahl. Beispiel: HLK-10TI-33G1-XX

Andere Masse oder Materialien: Auf Anfrage erhältlich.

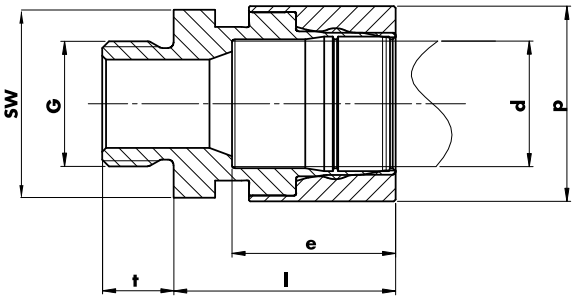

Muffe mit Aussengewinde (Metrisches Rohr)

Aussendurchmesser in mm

d	G[2]	Artikel Nr.	p	l	e	t	SW	Gewicht (g)
12	¼"	HLK-10TE-12-G14- _ _	22	20	17	9	22	80
16	⅜"	HLK-10TE-16-G38- _ _	27	28	25	12	27	120
18	⅜"	HLK-10TE-18-G38- _ _	29	28	25	12	27	120
20	½"	HLK-10TE-20-G12- _ _	32	28	25	16	32	150
22	½"	HLK-10TE-22-G12- _ _	34	28	25	16	32	150
25	¾"	HLK-10TE-25-G34- _ _	37	28	25	17	41	170
28	¾"	HLK-10TE-28-G34- _ _	40	28	25	17	41	200
30	¾"	HLK-10TE-30-G34- _ _	47	45	42	17	41	400
35	1"	HLK-10TE-35-G1- _ _	55	45	42	19	50	600
38	1"	HLK-10TE-38-G1- _ _	55	45	42	22	50	650
54	2"	HLK-10TE-54-G2- _ _	74	45	42	24	72	950

Muffe mit Aussengewinde (Zölliges Rohr)

Aussendurchmesser in Zoll

d	G[2]	Artikel Nr.	p	l	e	t	SW	Gewicht (g)
¼"	¼"	HLK-10TE-13-G14- _ _	22	25	17	9	22	100
⅜"	⅜"	HLK-10TE-17-G38- _ _	29	25	25	12	27	120
½"	½"	HLK-10TE-21-G12- _ _	34	25	25	16	32	150
¾"	¾"	HLK-10TE-26-G34- _ _	39	39	25	17	36	190
1"	1"	HLK-10TE-33-G1- _ _	52	59	42	17	46	520
1¼"	1¼"	HLK-10TE-42-G114- _ _	61	59	42	20	55	700
1½"	1½"	HLK-10TE-48-G112- _ _	68	59	42	20	60	830
2"	2"	HLK-10TE-60-G2- _ _	82	62	42	22	75	1070

Alle Angaben in Millimeter, ausser speziell markiert. Schreibfehler und technische Aenderungen vorbehalten.

[2] G: Zylindrische Aussengewinde für nicht im Gewinde dichtende Verbindungen gemäss ISO 228-1 - andere Gewindearten (R or NPT etc.) auf Anfrage

Materialien und Bestellcode

CC: Grundkörper & Pressring: Verzinkter Stahl. Beispiel: HLK-10TE-13-G14-CC
XC: Grundkörper: Edelstahl; Pressring: Verzinkter Stahl. Beispiel: HLK-10TE-13-G14-XC
XX: Grundkörper & Pressring: Edelstahl. Beispiel: HLK-10TE-13-G14-XX

Andere Masse oder Materialien: Auf Anfrage erhältlich.

HAELOK®
SWISS PRECISION

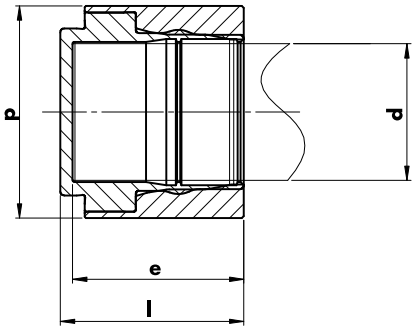

Blindmuffe (Metrisches Rohr)

Aussendurchmesser in mm

d	Artikel Nr.	p	l	e	Gewicht (g)
12	HLK-10EC-12- _ _	22	22	17	55
16	HLK-10EC-16- _ _	27	30	25	70
18	HLK-10EC-18- _ _	29	30	25	80
20	HLK-10EC-20- _ _	32	30	25	80
22	HLK-10EC-22- _ _	34	30	25	105
25	HLK-10EC-25- _ _	37	30	25	115
28	HLK-10EC-28- _ _	40	30	25	131
30	HLK-10EC-30- _ _	47	47	42	340
35	HLK-10EC-35- _ _	55	47	42	410
38	HLK-10EC-38- _ _	55	47	42	419
54	HLK-10EC-54- _ _	74	47	42	720

Blindmuffe (Zölliges Rohr)

Aussendurchmesser in Zoll

d	Artikel Nr.	p	l	e	Gewicht (g)
¼"	HLK-10EC-13- _ _	22	22	17	55
3/8"	HLK-10EC-17- _ _	29	30	25	70
½"	HLK-10EC-21- _ _	34	30	25	95
3/4"	HLK-10EC-26- _ _	39	30	25	126
1"	HLK-10EC-33- _ _	52	47	42	411
1¼"	HLK-10EC-42- _ _	61	47	42	508
1½"	HLK-10EC-48- _ _	68	47	42	620
2"	HLK-10EC-60- _ _	82	47	42	792

Alle Angaben in Millimeter, ausser speziell markiert. Schreibfehler und technische Aenderungen vorbehalten.

Materialien und Bestellcode

CC: Grundkörper & Pressring: Verzinkter Stahl. Beispiel: HLK-10EC-17-CC
XC: Grundkörper: Edelstahl; Pressring: Verzinkter Stahl. Beispiel: HLK-10EC-17-XC
XX: Grundkörper & Pressring: Edelstahl. Beispiel: HLK-10EC-17-XX

Andere Masse oder Materialien: Auf Anfrage erhältlich.

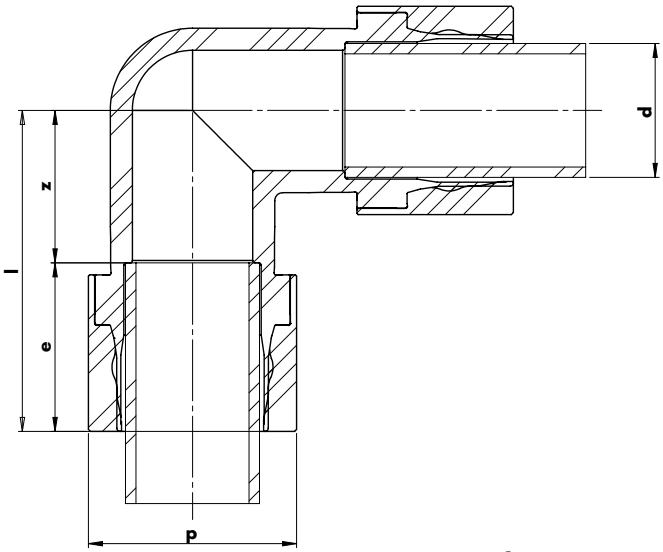

kein Schweissteil!

Winkel 90° (Metrisches Rohr)

Aussendurchmesser in mm

d	Artikel Nr.	p	l	e	z	Gewicht (g)
12	HLK-10L90-12- _ _	22	50	17	33	114
16	HLK-10L90-16- _ _	27	60	25	35	290
18	HLK-10L90-18- _ _	29	60	25	35	273
20	HLK-10L90-20- _ _	32	65	25	40	380
22	HLK-10L90-22- _ _	34	65	25	40	365
25	HLK-10L90-25- _ _	37	65	25	40	480
28	HLK-10L90-28- _ _	40	65	25	40	424
30	HLK-10L90-30- _ _	47	80	42	38	982

Winkel 90° (Zölliges Rohr)

Aussendurchmesser in Zoll

d	Artikel Nr.	p	l	e	z	Gewicht (g)
1/4"	HLK-10L90-13- _ _	22	50	17	33	109
3/8"	HLK-10L90-17- _ _	29	60	25	35	273
1/2"	HLK-10L90-21- _ _	34	65	25	40	368
3/4"	HLK-10L90-26- _ _	39	65	25	40	437
1"	HLK-10L90-33- _ _	52	80	42	38	1124

Alle Angaben in Millimeter, ausser speziell markiert. Schreibfehler und technische Aenderungen vorbehalten.

Materialien und Bestellcode

CC: Grundkörper & Pressring: Verzinkter Stahl. Beispiel: HLK-10L9-13-CC
XC: Grundkörper: Edelstahl; Pressring: Verzinkter Stahl. Beispiel: HLK-10L9-13-XC
XX: Grundkörper & Pressring: Edelstahl. Beispiel: HLK-10L9-13-XX

Andere Masse oder Materialien: Auf Anfrage erhältlich.

HAELOK®
SWISS PRECISION

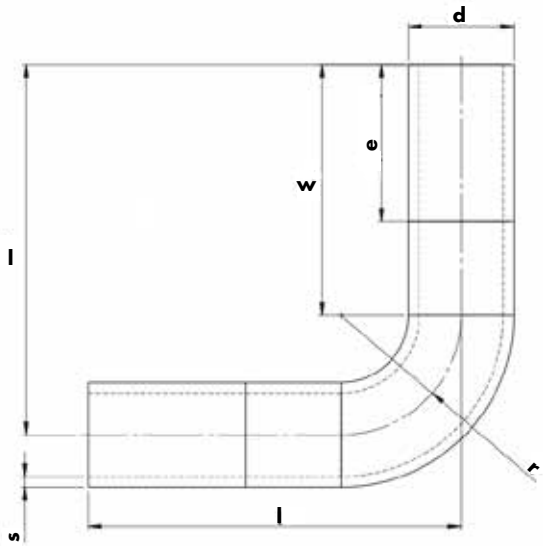

Gebogenes Rohr 90° (Metrisches Rohr)

Aussendurchmesser in mm

d	Artikel Nr.	r	s	e	w	l	Gewicht (g)
35	HLK-10BP90-35- _	70	3	42	100	170	500
38	HLK-10BP90-38- _	70	3	42	100	170	500
54	HLK-10BP90-54- _	100	3,2	42	100	200	1400

Gebogenes Rohr 90° (Zölliges Rohr)

Aussendurchmesser in Zoll

d	Artikel Nr.	r	s	e	w	l	Gewicht (g)
1¼"	HLK-10BP90-42- _	85	3,2	42	100	185	600
1½"	HLK-10BP90-48- _	100	3,2	42	100	200	1000
2"	HLK-10BP90-60- _	120	3,6	42	100	220	1600

Alle Angaben in Millimeter, ausser speziell markiert.
Schreibfehler und technische Aenderungen vorbehalten.

Für ein 90°Bogen offeriert Haelok das gebogenen Rohr zusammen mit zwei Fittinge. Mit diesen wird auch die Verbindung gemacht.

Lieferung erfolgt ohne die entsprechenden Fittinge - wählen Sie die benötigten Teile zusammen mit Ihrer Bestellung.

Bitte kontaktieren Sie Ihren lokalen Haelok Partner für weitere Informationen.

Materialien und Bestellcode

C: **Body: Verzinkter Stahl**: Beispiel: HLK-10BP90-42-C
X: **Body: Edelstahl Steel**: Beispiel: HLK-10BP90-42-X

Andere Masse oder Materialien: Auf Anfrage erhältlich.

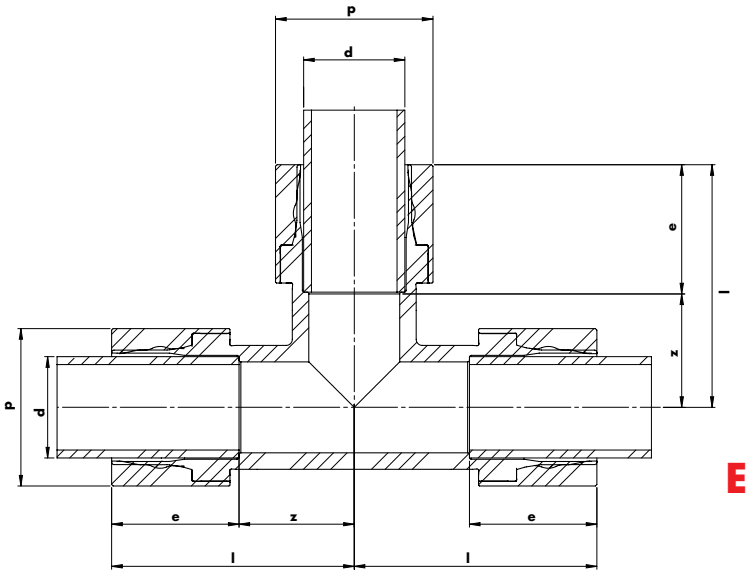

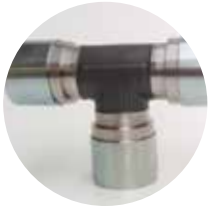

Kein Schweissteil!

Egales T-Stück (Metrisches Rohr)

Aussendurchmesser in mm

d	Artikel Nr.	p	l	e	z	Gewicht (g)
12	HLK-10T3-12- _ _	22	50	17	33	157
16	HLK-10T3-16- _ _	27	60	25	35	400
18	HLK-10T3-18- _ _	29	60	25	35	364
20	HLK-10T3-20- _ _	32	65	25	40	498
22	HLK-10T3-22- _ _	34	65	25	40	485
25	HLK-10T3-25- _ _	37	65	25	40	612
28	HLK-10T3-28- _ _	40	65	25	40	555
30	HLK-10T3-30- _ _	47	80	42	38	1316
35	HLK-10T3-35- _ _	55	80	42	38	1702
38	HLK-10T3-38- _ _	55	80	42	38	1606
54	HLK-10T3-54- _ _	74	100	42	58	3364

Egales T-Stück (Zölliges Rohr)

Aussendurchmesser in Zoll

d	Artikel Nr.	p	l	e	z	Gewicht (g)
¼"	HLK-10T3-13- _ _	22	50	17	33	153
⅜"	HLK-10T3-17- _ _	29	60	25	35	362
½"	HLK-10T3-21- _ _	34	65	25	40	487
¾"	HLK-10T3-26- _ _	39	65	25	40	570
1"	HLK-10T3-33- _ _	52	80	42	38	1586
1¼"	HLK-10T3-42- _ _	61	95	42	53	2443
1½"	HLK-10T3-48- _ _	68	95	42	53	2435
2"	HLK-10T3-60- _ _	82	100	42	58	3428

Alle Angaben in Millimeter, ausser speziell markiert. Schreibfehler und technische Aenderungen vorbehalten.

Materialien und Bestellcode

CC: Grundkörper & Pressring: Verzinkter Stahl. Beispiel: HLK-10T3-13-CC
XC: Grundkörper: Edelstahl; Pressring: Verzinkter Stahl. Beispiel: HLK-10T3-13-XC
XX: Grundkörper & Pressring: Edelstahl. Beispiel: HLK-10T3-13-XX

Andere Masse oder Materialien: Auf Anfrage erhältlich.

HAELOK®
SWISS PRECISION

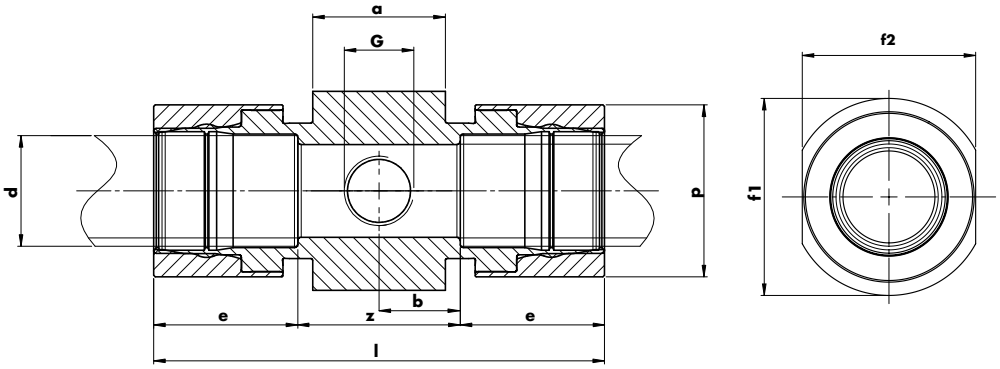

Zweifach Verteiler (Metrisches Rohr)

Aussendurchmesser in mm

d	Artikel Nr.	p	l	e	a	b	f_1	f_2	G[1]	z	Gewicht (g)
18	HLK-10D2-18-G38- _ _	29	99	25	40	24,5	49,5	40,5	3/8"	49	660
20	HLK-10D2-20-G38- _ _	32	99	25	40	24,5	49,5	40,5	3/8"	49	640
22	HLK-10D2-22-G12- _ _	34	99	25	40	24,5	49,5	40,5	½"	49	624
25	HLK-10D2-25-G12- _ _	37	99	25	40	24,5	49,5	40,5	½"	49	630
28	HLK-10D2-28-G12- _ _	40	99	25	40	24,5	49,5	40,5	½"	49	609
30	HLK-10D2-30-G12- _ _	47	136	43,5	40	24,5	54,5	46,5	½"	49	1153
35	HLK-10D2-35-G12- _ _	55	136	43,5	40	24,5	60	52,8	½"	49	1395
38	HLK-10D2-38-G12- _ _	55	136	43,5	40	24,5	60	52,8	½"	49	1398
54	HLK-10D2-54-G12- _ _	74	136	43,5	40	24,5	89,5	84,8	½"	49	2300

Zweifach Verteiler (Zölliges Rohr)

Aussendurchmesser in Zoll

d	Artikel Nr.	p	l	e	a	b	f_1	f_2	G[1]	z	Gewicht (g)
3/8"	HLK-10D2-17-G38- _ _	29	99	25	40	24,5	49,5	40,5	3/8"	49	680
½"	HLK-10D2-21-G38- _ _	34	99	25	40	24,5	49,5	40,5	3/8"	49	630
¾"	HLK-10D2-26-G12- _ _	39	99	25	40	24,5	49,5	40,5	½"	49	612
1"	HLK-10D2-33-G12- _ _	52	136	43,5	40	24,5	60	52,8	½"	49	1419
1¼"	HLK-10D2-42-G12- _ _	61	136	43,5	40	24,5	64,5	57,9	½"	49	1583
1½"	HLK-10D2-48-G12- _ _	68	136	43,5	40	24,5	69,5	63,4	½"	49	1779
2"	HLK-10D2-60-G12- _ _	82	136	43,5	40	24,5	89,5	84,8	½"	49	2683

Alle Angaben in Millimeter, ausser speziell markiert. Schreibfehler und technische Aenderungen vorbehalten.

[1] G: zylindrische Innengewinde gemäss ISO 228-1 - andere Typen auf Anfrage

Materialien und Bestellcode

CC: Grundkörper & Pressring: Verzinkter Stahl. Beispiel: HLK-10D2-21-G12-CC
XC: Grundkörper: Edelstahl; Pressring: Verzinkter Stahl. Beispiel: HLK-10D2-21-G12-XC
XX: Grundkörper & Pressring: Edelstahl. Beispiel: HLK-10D2-21-G12-XX

Andere Masse oder Materialien: Auf Anfrage erhältlich.

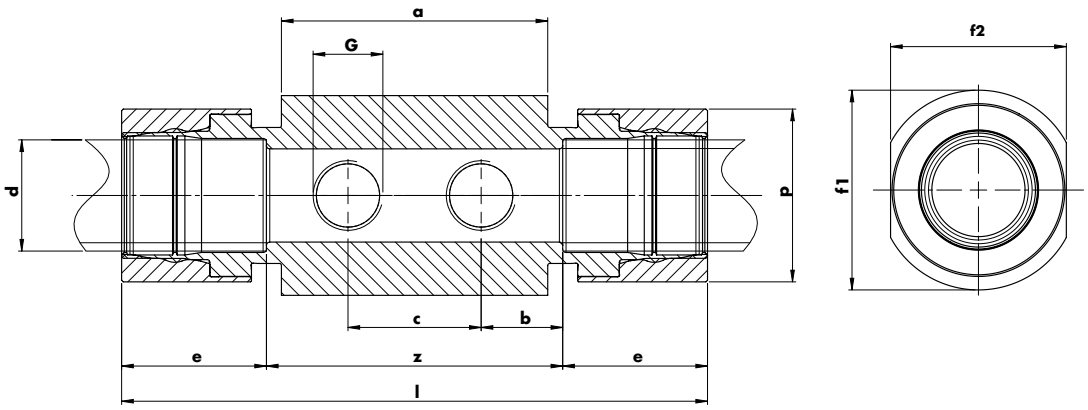

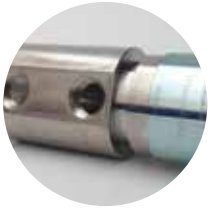

Vierfach Verteiler (Metrisches Rohr)

Aussendurchmesser in mm

d	Artikel Nr.	p	l	e	a	b	c	f_1	f_2	G[1]	z	Gewicht (g)
18	HLK-10D4-18-G38- _ _	29	139	25	80	19,5	50	49,5	40,5	3/8"	89	1060
20	HLK-10D4-20-G38- _ _	32	139	25	80	19,5	50	49,5	40,5	3/8"	89	1040
22	HLK-10D4-22-G12- _ _	34	139	25	80	19,5	50	49,5	40,5	½"	89	1043
25	HLK-10D4-25-G12- _ _	37	139	25	80	19,5	50	49,5	40,5	½"	89	1030
28	HLK-10D4-28-G12- _ _	40	139	25	80	19,5	50	49,5	40,5	½"	89	971
30	HLK-10D4-30-G12- _ _	47	176	43,5	80	19,5	50	54,5	46,5	½"	89	1628
35	HLK-10D4-35-G12- _ _	55	176	43,5	80	19,5	50	60	52,8	½"	89	1960
38	HLK-10D4-38-G12- _ _	55	176	43,5	80	19,5	50	60	52,8	½"	89	1963
54	HLK-10D4-54-G12- _ _	74	176	43,5	80	19,5	50	89,5	84,8	½"	89	3849

Vierfachverteiler (Zölliges Rohr)

Aussendurchmesser in Zoll

d	Artikel Nr.	p	l	e	a	b	c	f_1	f_2	G[1]	z	Gewicht (g)
3/8"	HLK-10D4-17-G38- _ _	29	139	25	80	19,5	50	49,5	40,5	3/8"	89	1080
½"	HLK-10D4-21-G38- _ _	34	139	25	80	19,5	50	49,5	40,5	3/8"	89	1040
¾"	HLK-10D4-26-G12- _ _	39	139	25	80	19,5	50	49,5	40,5	½"	89	984
1"	HLK-10D4-33-G12- _ _	52	176	43,5	80	19,5	50	60	52,8	½"	89	2021
1¼"	HLK-10D4-42-G12- _ _	61	176	43,5	80	19,5	50	64,5	57,9	½"	89	2176
1½"	HLK-10D4-48-G12- _ _	68	176	43,5	80	19,5	50	69,5	63,4	½"	89	2401
2"	HLK-10D4-60-G12- _ _	82	176	43,5	80	19,5	50	89,5	84,8	½"	89	3849

Alle Angaben in Millimeter, ausser speziell markiert. Schreibfehler und technische Aenderungen vorbehalten.

[1] G: zylindrische Innengewinde gemäss ISO 228-1 - andere Typen auf Anfrage

Materialien und Bestellcode

CC: Grundkörper & Pressring: **Verzinkter** Stahl. Beispiel: HLK-10D4-21-G12-CC
XC: Grundkörper: **Edelstahl**; Pressring: **Verzinkter Stahl**. Beispiel: HLK-10D4-21-G12-XC
XX: Grundkörper & Pressring: **Edelstahl**. Beispiel: HLK-10D4-21-G12-XX

Andere Masse oder Materialien: Auf Anfrage erhältlich.

HAELOK®
SWISS PRECISION

SAE Flansche (Zölliges Rohr) to ISO 6162-1 (Kürzel 61)

Aussendurchmesser in Zoll

d	Artikel Nr.	p	l	e	g	C	D	E	F	øA	øB	d5	Gewicht (g)
1"	HLK-10FS-33- _ _	51.9	127	42	44.45	52.4	24	16	10.75	45.3	38.5	28	670

Alle Angaben in Millimeter, ausser speziell markiert. Schreibfehler und technische Aenderungen vorbehalten.

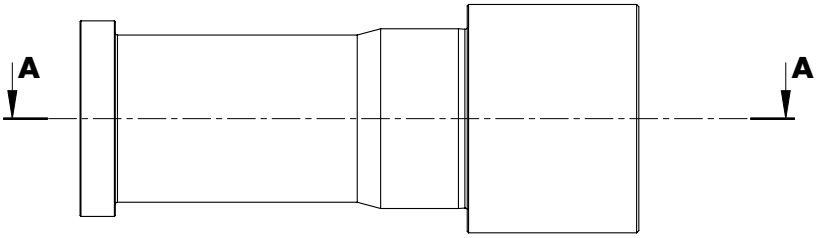

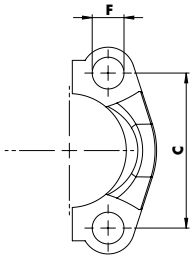

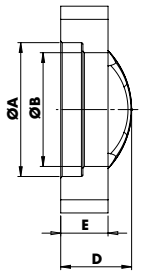

A-A

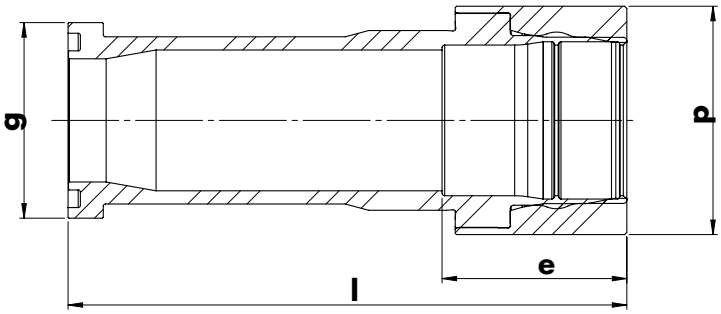

Druckverhältnis: 3000 PSI

O-Ring Spezifikaitonen:
Material: NBR
Härte: 90 +/- 5 shore A
Farbe: Schwarz

SAE Flansche werden inklusive den entsprechenden Halb-Flanschen, Schrauben (Grösse M10x30 SW8) und O-Ring geliefert.

Andere Flaschtypen und Dimensionen auf Anfrage möglich.

Materialien und Bestellcode

CC: **Grundkörper & Pressring: Verzinkter** Stahl. Beispiel: HLK-10FS-33-CC
XC: **Grundkörper: Edelstahl; Pressring: Verzinkter Stahl**. Beispiel: HLK-10FS-33-XC
XX: **Grundkörper & Pressring: Edelstahl**. Beispiel: HLK-10FS-33-XX

Andere Masse oder Materialien: Auf Anfrage erhältlich.

ASME / ANSI Flansche (Zölliges Rohr) to ASME B16.5

Aussendurchmesser in mm

d	Artikel Nr.	p	l	e	d2	d3	d4	d5	d6	Gewicht (g)
1″	HLK-10FA-33- _ _	51.9	134	42	19	88.9	124	26.7	50.8	2105

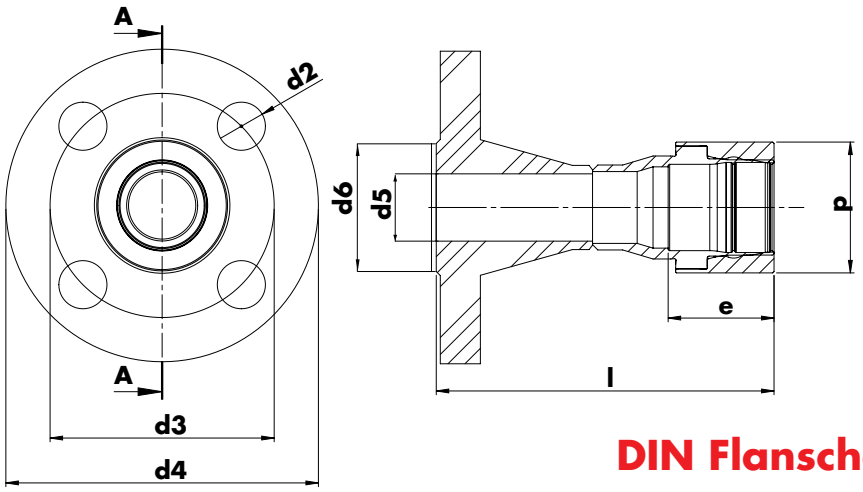

Druck: 300 lbs/sq.in.

DIN Flansche (Zölliges Rohr) to DIN 2633

Aussendurchmesser in mm

d	Artikel Nr.	p	l	e	d2	d3	d4	d5	d6	Gewicht (g)
1″	HLK-10FD-33- _ _	51.9	110	42	14	85	115	28.5	85	1623

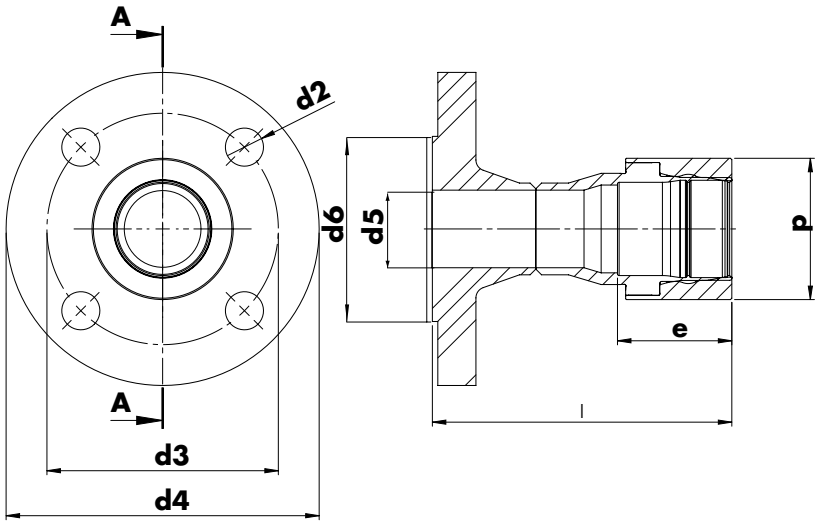

Druck: PN 16 (bar)

Werkstoffe:	cc	xc	xx
Flansch	1.0402	1.4571	1.4571
bearb. Teil	1.0570	1.4404	1.4404

Andere Masse oder Materialien: Auf Anfrage erhältlich.

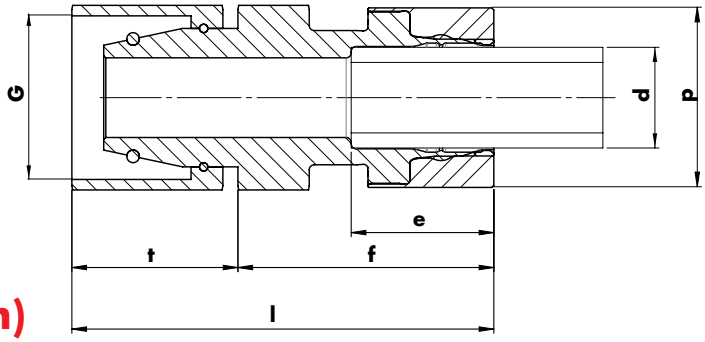

DKO 24° Dichtkegel mit O-Ring (m)

Aussendurchmesser in mm

d	Artikel Nr.	p	d	e	f	t	l	G	SW	Gewicht (g)
12	HLK-10CM-12- _ _	21,4	12	17	30,5	19,8	50,3	M16x1.5	22	109

Alle Angaben in Millimeter, ausser speziell markiert. Schreibfehler und technische Aenderungen vorbehalten.

Drehverbinder, M

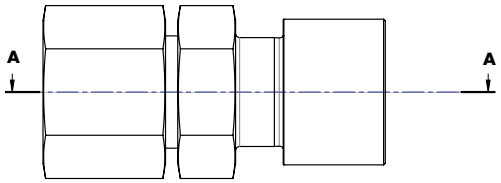

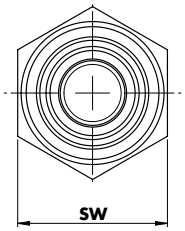

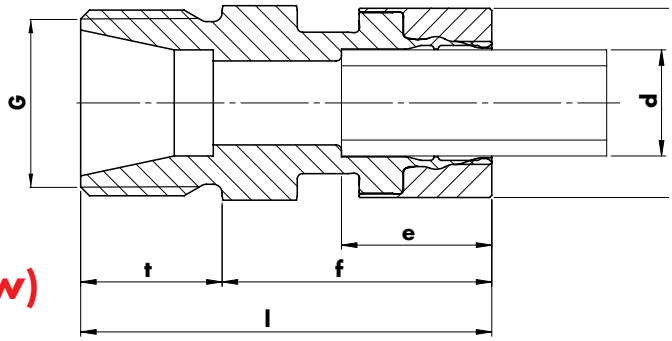

DKO 24° Dichtkegel mit O-Ring (w)

Aussendurchmesser in mm

d	Artikel Nr.	p	d	e	f	t	l	G	SW	Gewicht (g)
12	HLK-10CF-12- _ _	21,4	12	17	30,5	16	46,5	M16x1.5	22	90

Alle Angaben in Millimeter, ausser speziell markiert.
Schreibfehler und technische Aenderungen vorbehalten.

Drehverbinder, W

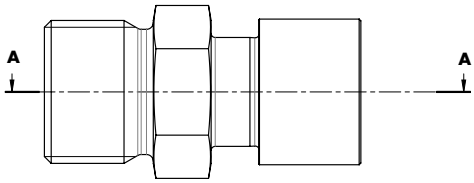

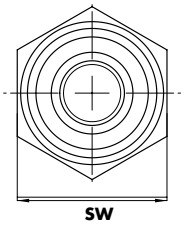

Materialien und Bestellcode

XC: Grundkörper: Edelstahl; Pressring: Verzinkter Stahl. Beispiel:HLK-10CM-33-XC
XX: Grundkörper & Pressring: Edelstahl. Beispiel: HLK-10CF33-XX

Andere Masse oder Materialien: Auf Anfrage erhältlich.

Haelok Presswerkzeuge
ein komplettes System

Haelok Presswerkzeug

Das hydraulische Presswerkzeug, speziell entwickelt für HAELOK Rohrverbinder.

Es liefert bei jeder Verpressung, zuverlässige und gleichbleibende Pressresultate - unabhängig äusseren Umstände wie Wetter, Rohrqualität, Stimmung des Installateurs usw.

Das HAELOK Presswerkzeug erzeugt eine unlösbare Rohrverbindung durch Kaltverformung von Rohr und Fitting. Diese Verbindung ist ähnlich stabil wie eine Schweissung - stellt aber die einzige mechanische Alternative dar.

HAELOK®
SWISS PRECISION

Die Vorteile des Presswerkzeuges:

- Das kleinste Press-System der Industrie
- "one piece" Lösung
- Völlig automatischer Press-Prozess
- Verpress-Zeit <1min
- Ergonomisches Design, einfache Bedienung, leicht zu Tragen
- Alles in einem Koffer
- Reduziertes Gewicht
- Verschiedene Modelle: Immer das richtige Werkzeug für Ihr Projekt.

Die Haelok Presswerkzeuge, PT0613, PT1228 und PT3060, verfügen über ein hart eloxiertes Gehäuse, und einen wartungsfreien Schliessmechanismus. Der Presskopf ist mit dem Hydraulikagregat fest verbunden - die einfachste Lösung in unserer Industrie.
Die Akku-betriebene Hydraulik-Einheit entspricht dem letzten Stand der Technik und garantiert einen einwandfreie, sorgenlose Installation in jeder Situation.
Durch Wechseln der Werkzeugeinsätzen kann das Presswerkzeug einfach auf den gewünschten Rohrdurchmesser angepasst werden.

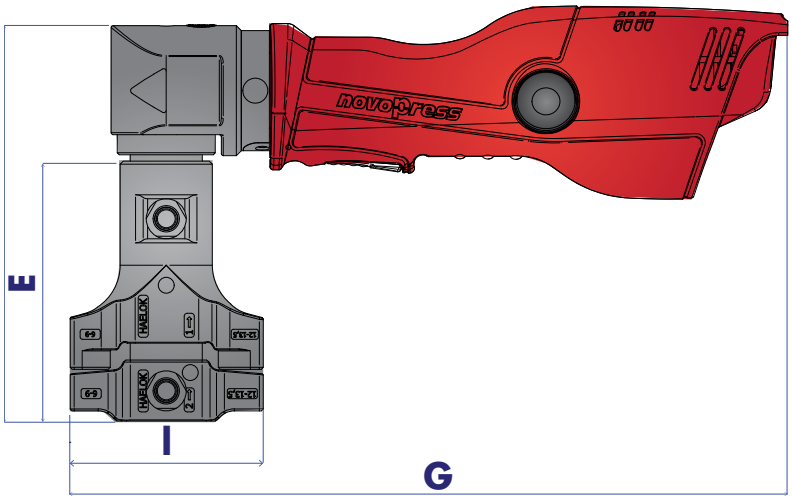

Presswerkzeug Set PT 0613*

Massangaben

Typ	Artikel Nr.	d Rohrø	E	F	G	I	Gewicht (g)	Press zeit (Ø, sec)
PT0613	HLK-61PS-0613	6 - 13	129.8	197.5	358.5	96.5	3600	5 - 10

*ein Set umfasst: Presswerkzeug, Hydraulik-Einheit, zwei Batterien inkl. Ladegerät, Transportkoffer

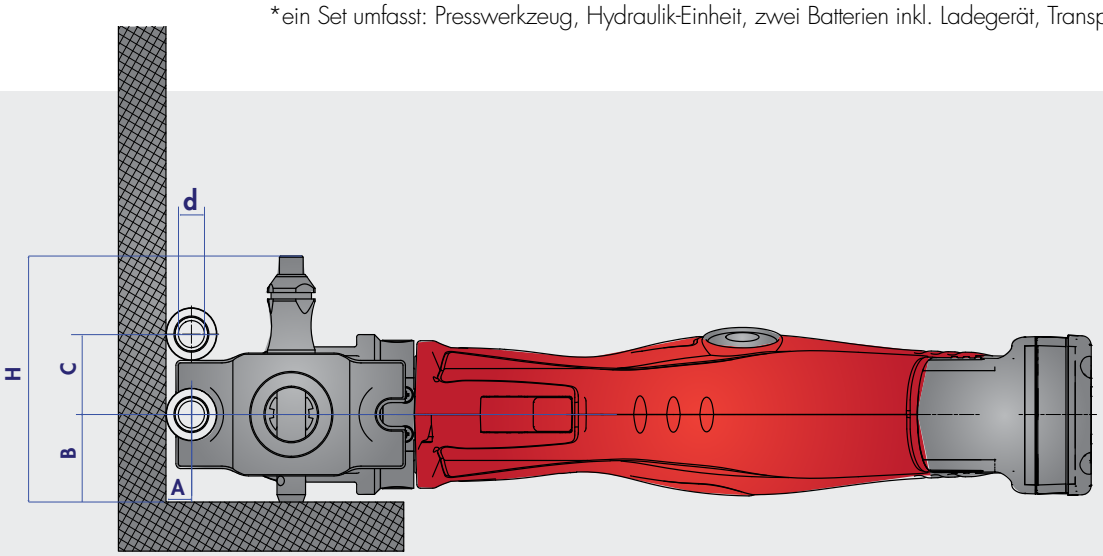

Typ	d Rohrø	A	B[1)]	C[2)]	d	H
PT0613	6 13	7 7	40 40	28 32	6 13	112 112

1) Minimladistanz Rohr zu Wand
2) Minimladistanz Rohr zu Rohr

HAELOK®
SWISS PRECISION

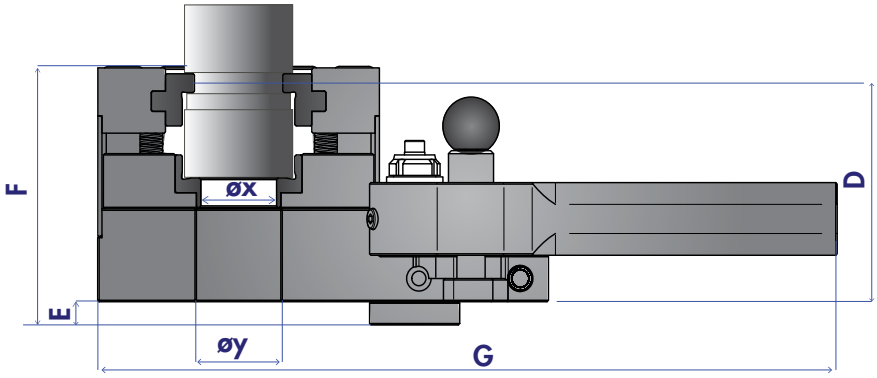

Presswerkzeug Set PT 1228*

Massangaben

Typ	Artikel Nr.	d Rohrø	D	E	F	G	øx	øy	Gewicht (g)	Press zeit (Ø, sec)
PT 1228	HLK-61PS-1228	12 28	75.25	8	89	262.5	variabel je nach Inlay	30	6800	12 15

*ein Set umfasst: Presswerkzeug, Hydraulik-Einheit, zwei Batterien inkl. Ladegerät, Transportkoffer

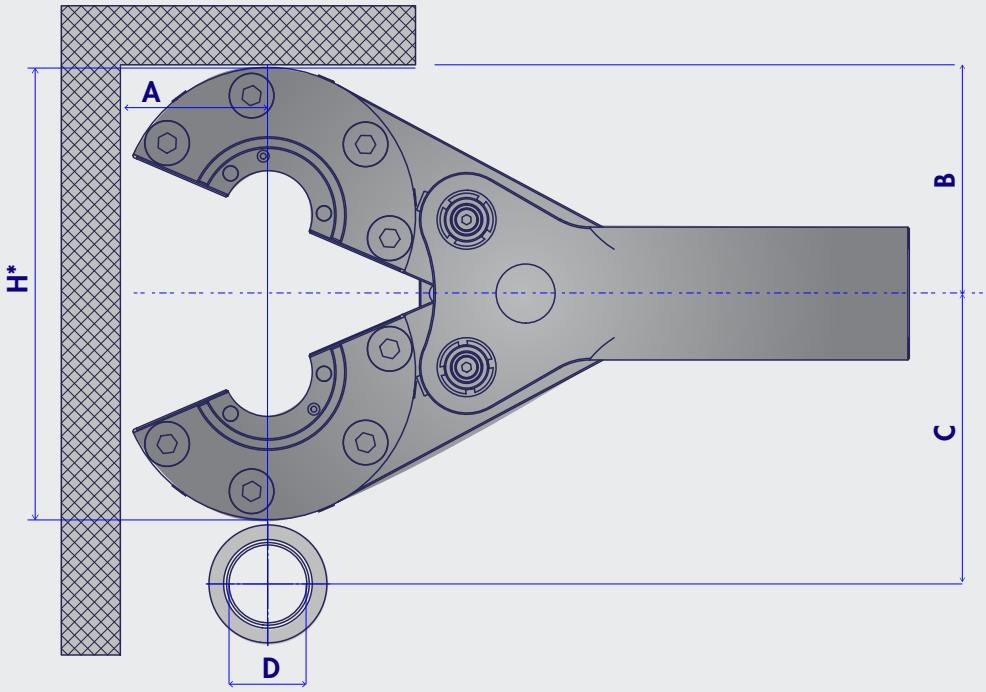

Typ	d Rohrø	A	B[1]	C[2]	H*	H geschlossens Werkzeug
PT 1228	12 28	67 67	100 100	114 124	153.2	134

1) Minimaldistanz Rohr zu Wand
2) Minimaldistanz Rohr zu Rohr

Das Presswerkzeug wird in einem allwettertauglichen Transportkoffer geliefert. Darin enthalten ist das Werkzeug mit der Hydraulikeinheit, den Batterien und dem Ladegerät. Die verschiedenen Werkzeugeinsätze können ebenso im Koffer untergebracht werden und müssen separat bestellt werden.

HAELOK®
SWISS PRECISION

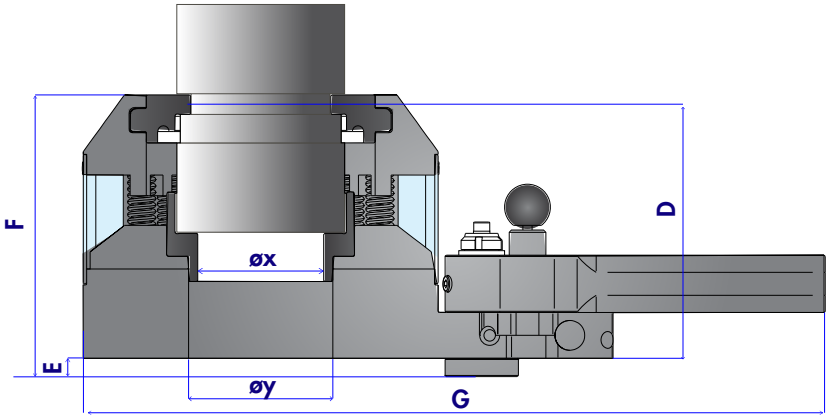

Presswerkzeug Set PT 3060*

Massangaben

Typ	Artikel Nr.	d Rohrø	D	E	F	G	øx	øy	Gewicht (g)	Press zeit (Ø, sec)
PT 3060	HLK-61PS-3060	30 60	110.75	8	128	324	variabel je nach Inlay	63	8000	16 20

*ein Set umfasst: Presswerkzeug, Hydraulik-Einheit, zwei Batterien inkl. Ladegerät, Transportkoffer

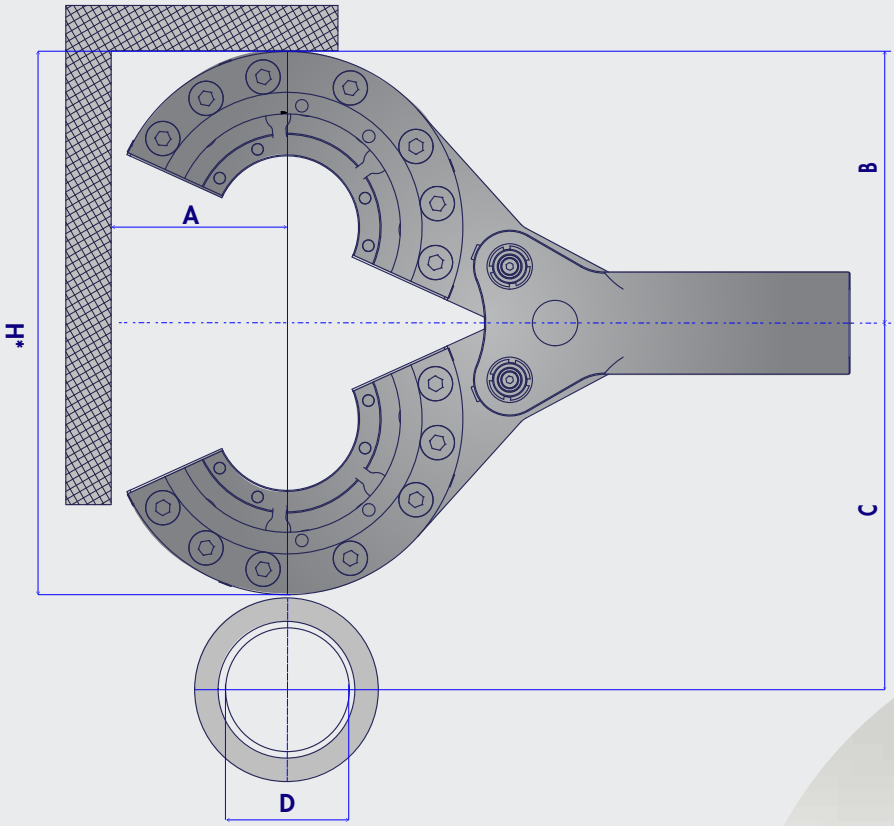

Typ	D Rohrø	A	B[1)]	C[2)]	H*	H geschlossens Werkzeug
PT 3060	30 60.3	80 80	110 110	140 150	239.4	160

1) Minimaldistanz Rohr zu Wand
2) Minimaldistanz Rohr zu Rohr

Das Presswerkzeug wird in einem allwettertauglichen Transportkoffer geliefert. Darin enthalten ist das Werkzeug mit der Hydraulikeinheit, den Batterien und dem Ladegerät. Die verschiedenen Werkzeugeinsätze können ebenso im Koffer untergebracht werden und müssen separat bestellt werden.

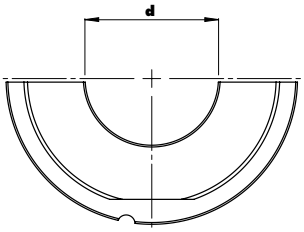

Werkzeugeinsätze

Massangaben

Press-werkzeug	Artikel Nr.	für diese Haelok Fittinge	entspricht Rohr ø
PT1228	HLK-61PI-1213	12	12mm | ¼"
PT1228	HLK-61PI-1516	15 | 16	15mm | 16mm
PT1228	HLK-61PI-1718	17 | 18	⅜" | 18mm
PT1228	HLK-61PI-20	20	20mm
PT1228	HLK-61PI-2122	21 | 22	½" | 22mm
PT1228	HLK-61PI-25	25	25mm
PT1228	HLK-61PI-26	26	¾"
PT1228	HLK-61PI-28	28	28mm
PT3060	HLK-61PI-30	30	30mm
PT3060	HLK-61PI-33	33	1"
PT3060	HLK-61PI-35	35	35mm
PT3060	HLK-61PI-38	38	38mm
PT3060	HLK-61PI-42	42	1¼"
PT3060	HLK-61PI-48	48	1½"
PT3060	HLK-61PI-54	54	54mm
PT3060	HLK-61PI-60	60	2"

Alle Angaben in Millimeter, ausser speziell markiert. Schreibfehler und technische Aenderungen vorbehalten.

Bitte bestellen Sie die entsprechenden Werkzeugeinsätze separat: Ein Einsatz besteht aus vier Teilen - dieser kann einfach im Transportkoffer aufbewahrt werden.

Zubehör

Produkt	Artikel Nr.	Länge	Breite	Tiefe	Gewicht (g)
Transportkoffer für PT0613	HLK-61PC-0613	571	393	160	c1500
Transportkoffer für PT1228	HLK-61PC-1228	571	393	160	c1500
Transportkoffer für PT3060	HLK-61PC-3060	571	393	160	c1500
Batterie 12 1,5Ah Li-ion	HLK-61BA-15				
Batterie 12 3,0Ah Li-ion	HLK-61BA-30				
Batterieladegerät	HLK-61BA-CH-EU				
Marking Tool	HLK-61MA-0660				

Installationsdetail

Minimale Länge des Rohres bei Reparaturanwendungen (L_{min})

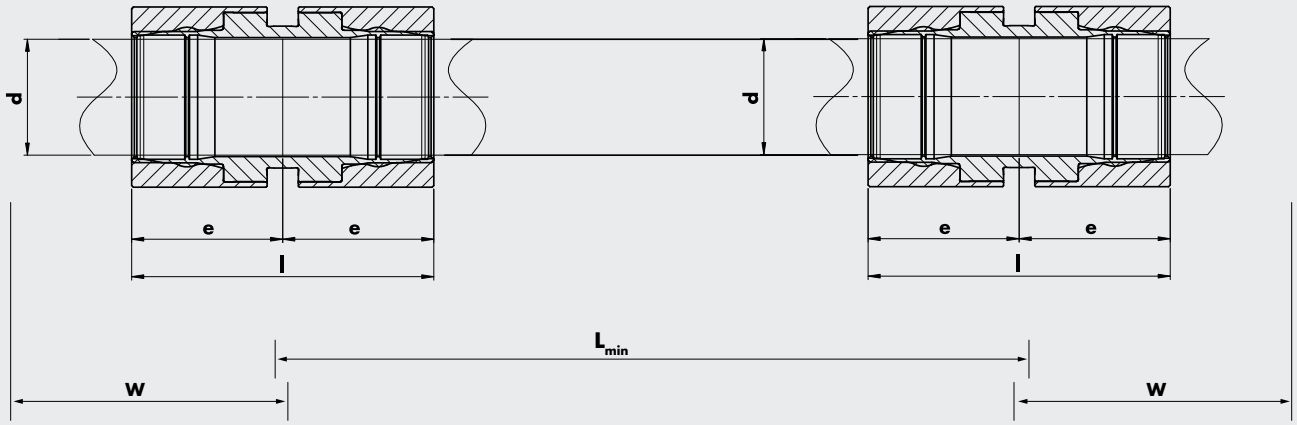

Presswerkzeug	L_{min}	W	l	e
PT 0613	60	200	37	18.5
PT 1228	116	90	52	26
PT 3060	174	130	87	43.5

Alle Angaben in Millimeter, ausser speziell markiert.
Schreibfehler und technische Aenderungen vorbehalten.

W= Breite des Werkzeuges vor dem Pressen

Minimale Einbaulänge für das Werkzeug (W)

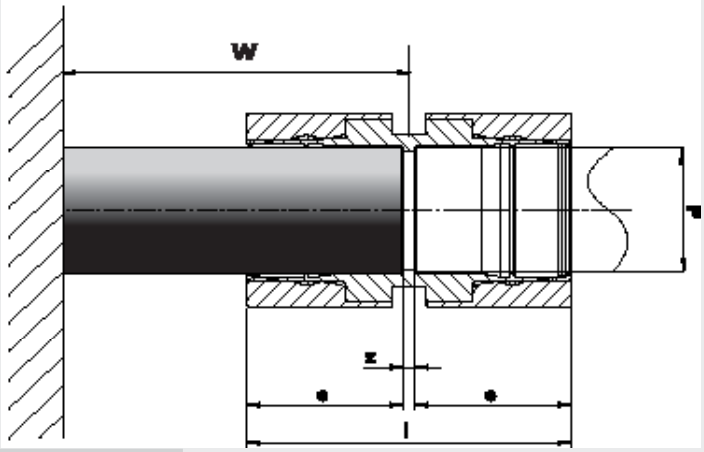

Presswerkzeug	W	$l_{ver-presst}$	$l_{nicht\ verpresst}$	e	z
PT 0613	200	37	46	17	3
PT 1228	90	52	61	25	2
PT 3060	130	87	107	42	3

Alle Angaben in Millimeter, ausser speziell markiert. Schreibfehler und technische Aenderungen vorbehalten.

W=minimaler Abstand des Werkzeuges von der Wand

HAELOK®
SWISS PRECISION

Installation und Handhabung des Haelok Presswerkzeuges

Installationsanleitung:

Unser hydraulisches Werkzeug für die weltweit stärkste Rohrverbindung installiert eine Verbindung in wenigen einfachen Schritten: Auf www.haelok.com ist ein Installationsvideo aufgeschaltet. Die präzise, zuverlässige und einfache Arbeitsweise unseres Werkzeuges, unabhängig vom Fittingtyp, Werkstoff aber auch von der Tagesform des Installateurs garantiert eine saubere Verbindung in wenigen Minuten.

Haftungsauschuss: Fittinge müssen ohne Torsion und spannungsfrei installiert werden. Nur instruierte Personen dürfen mit Haelok Werkzeugen arbeiten.

1. MESSEN

Rohrgrösse und Wandstärke überprüfen (Seite 9)

2. ABLÄNGEN

Das Rohr rechtwinklig abschneiden. Bei vorisolierten Rohren, die Isolierung entfernen.

3. ENTGRATEN SCHLEIFEN

Abgelängtes Rohr innen und aussen entgraten. Mit Schleifband lose Rostflecken, Riefen und Schmutz entfernen. KEINE Winkelschleifer benützen.

4. MARKIEREN

Das Rohr mit unserer Markierschablone an den vorgesehenen Stellen markieren. Allenfalls am Ende des unverpressten Fittings markieren, für einen visuelle Kontrollpunkt nach der Verpressung.

5. EINFÜGEN

Das Rohr bis zum Anschlag in den Fitting einführen.

6. ANSETZEN

Das Presswerkzeug ansetzen, dabei beachten, dass der Zugring am Werkzeug in die Nut des Fittings passt. Verschliessen bis das Werkzeug verriegelt.

7. VERPRESSEN

Durch einfaches Betätigen des Pressknopfes an der Hydraulikeinheit wird der Pressvorgang gestartet. Dieser stoppt automatisch.

8. FERTIG!

Eine perfekte Verbindung in wenigen Sekunden. Eine optische Kontrolle der Verpressung genügt: Pressring soll bündig mit der Schulter sein.

Ihr Partner:

HAELOK AG | Josefstrasse 225 | 8005 Zürich | Schweiz
t: +41 43 501 4555 | f: +41 43 501 4551 | email: info@haelok.com
www.haelok.com